WUNDERWERK

est. 1964

VERLEGE- UND PFLEGEANWEISUNG

DESIGNBODEN

Vor der Verlegung lesen Sie bitte diese Montageanleitung aufmerksam durch.

VERLEGEANLEITUNG ZUR SCHWIMMENDEN VERLEGUNG

CLIC *it!*

Diese Unterlagen dienen der Grundinformation. Sie ersetzen nicht die ausführliche individuelle Beratung durch den Handelspartner. Bitte bewahren Sie diese Anleitung sorgfältig auf.

Clic it! [CP]

A

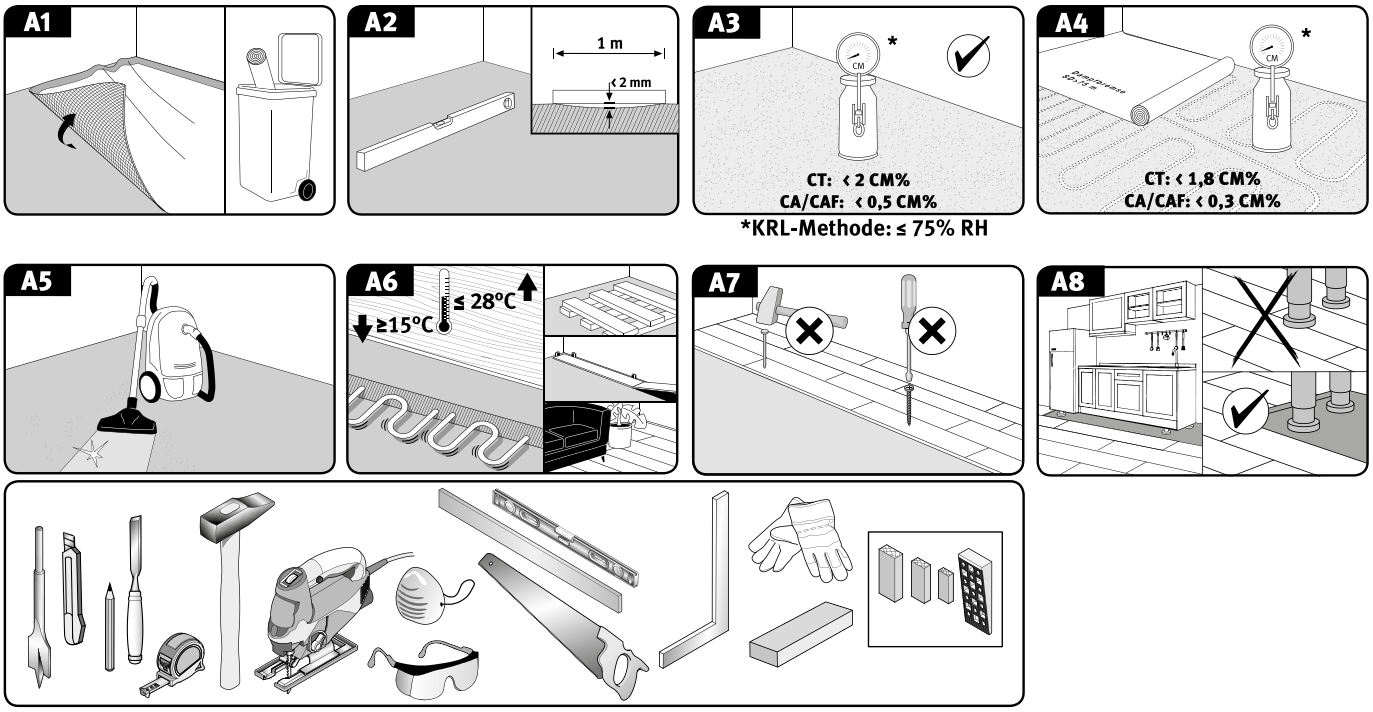

B

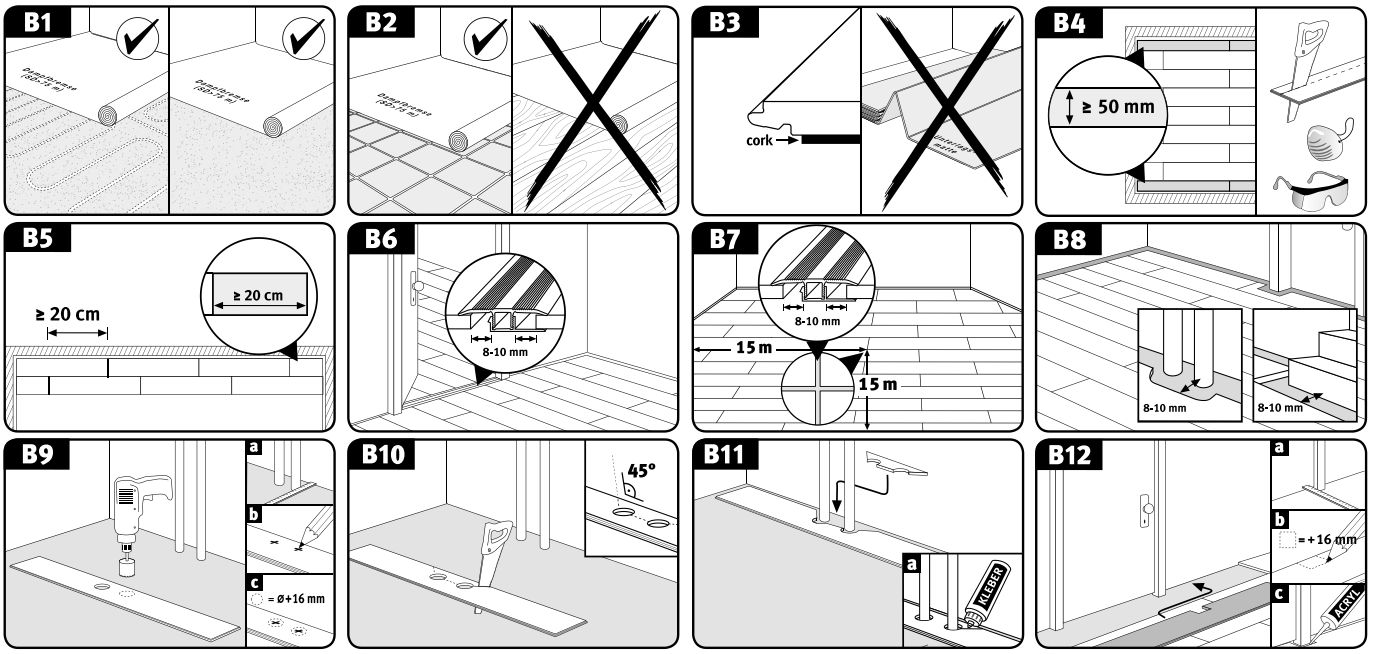

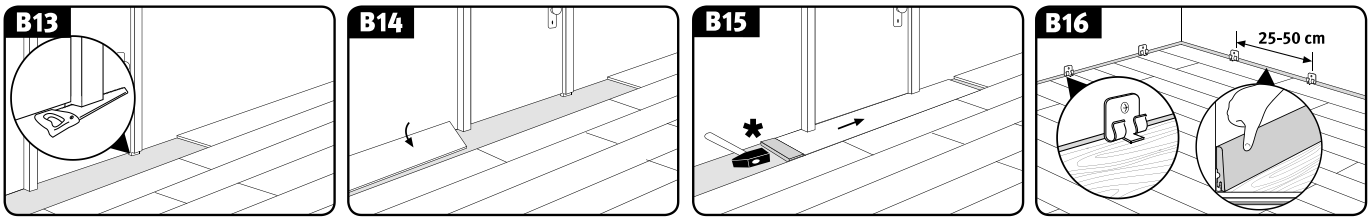

C

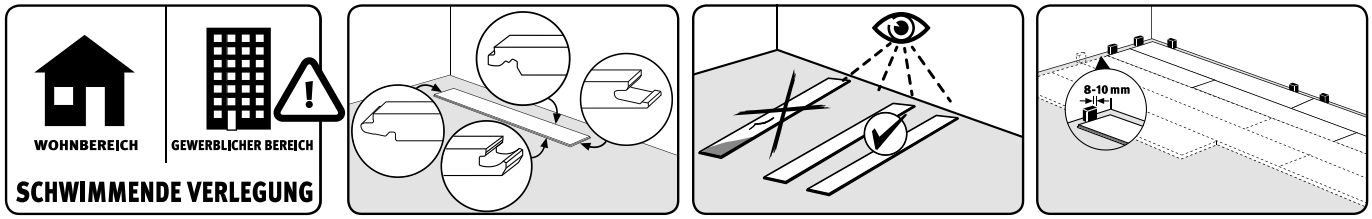

Option A

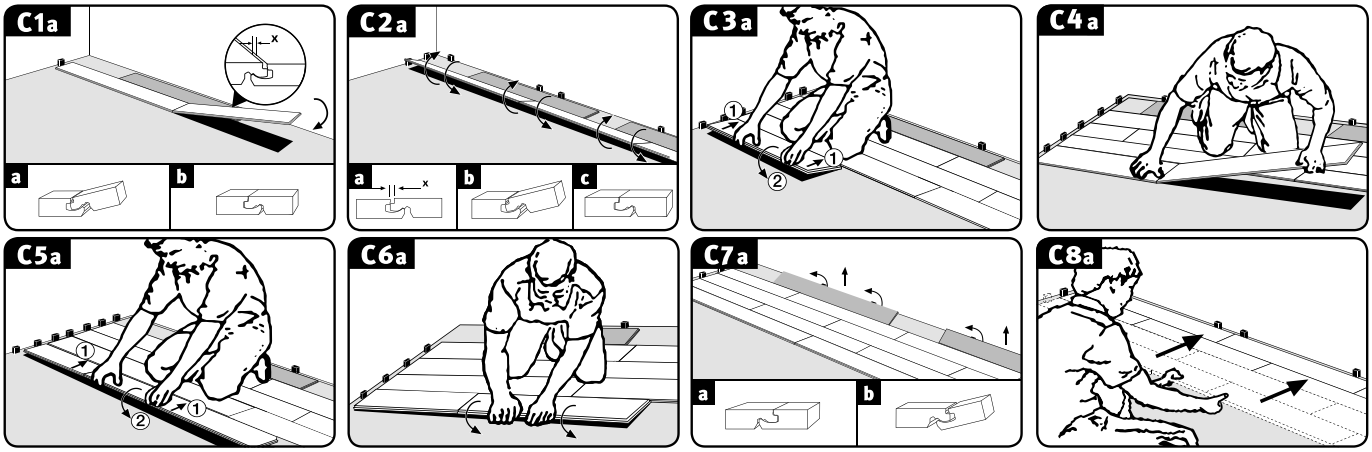

Option B

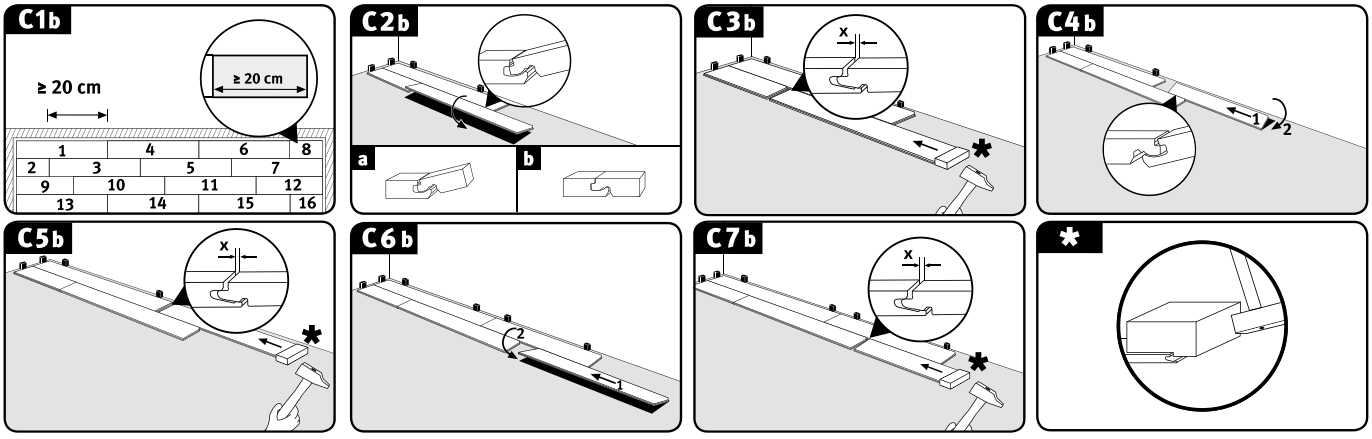

Option C

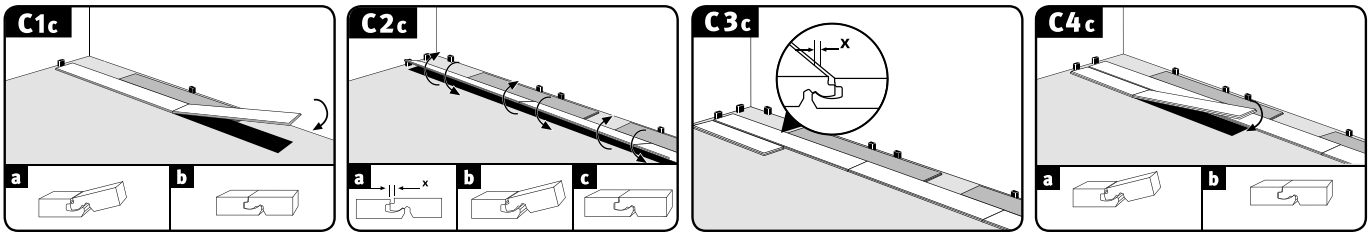

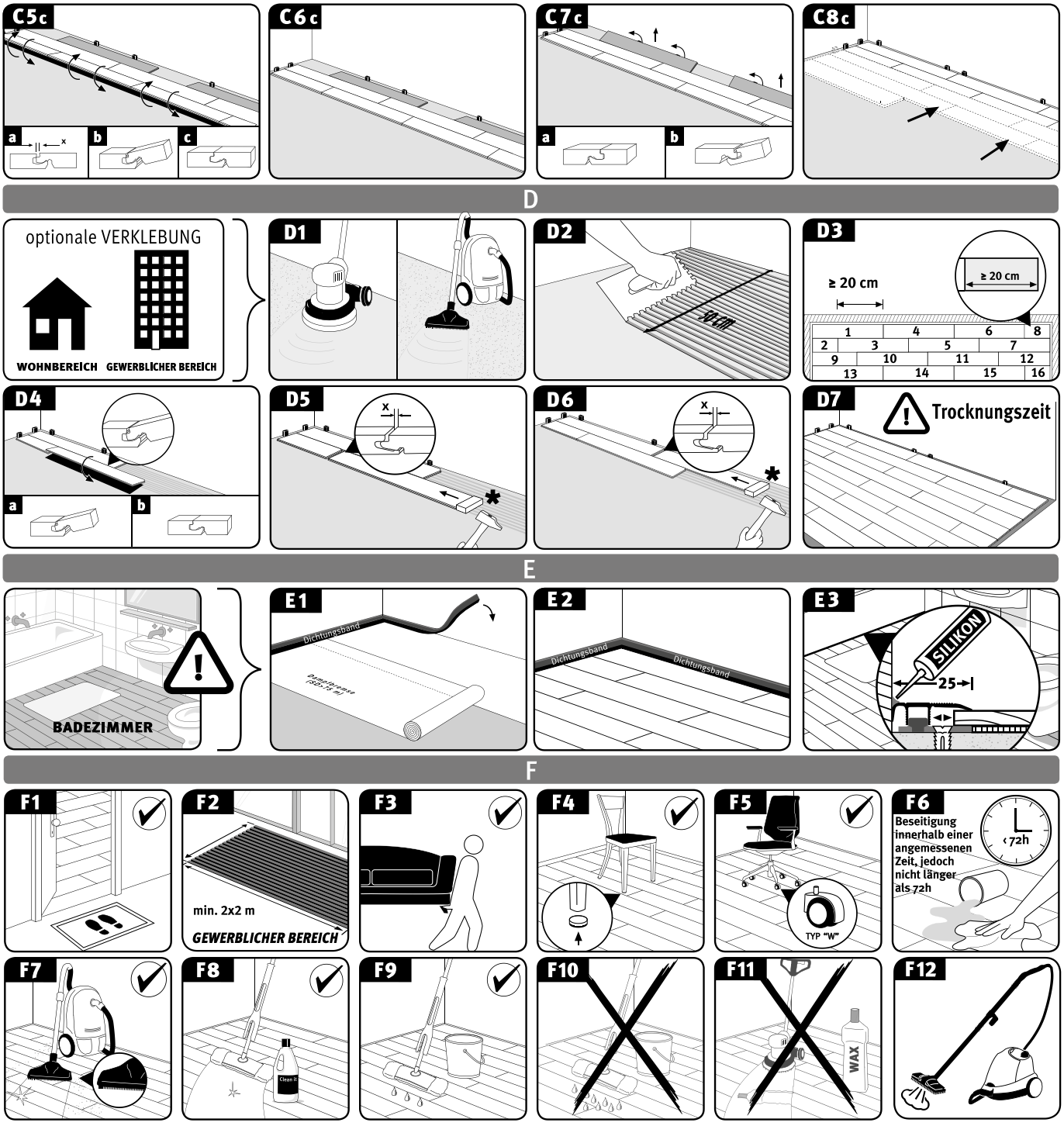

Vorläufigkeitsvermerk:
technische Änderungen und Druckfehler vorbehalten

www.wunderwerk1964.de