PALMAKO®
Wooden houses to enjoy

» Malta 1, Malta 2

Artikelnummer / Name	705007 / Malta 1	705008 / Malta 2
Wandstärke	28 mm	28 mm
Wandaussenmaße	300x200 cm	300x250 cm
Bohlenmaße	320x220 cm	320x270 cm
Wandhöhe vorne ca.	211 cm	211 cm
Wandhöhe hinten ca.	188 cm	188 cm
Grundfläche ca.	5,7 m^2	7,2 m^2
Umbauter Raum ca.	11,4 m^3	14,3 m^3
Fenster / Türen	1 DT	1 DT
Dachfläche / -neigung	8,2 m^2 / 6,6°	10 m^2 / 5,3°
Dachüberstand vorne / hinten ca.	21 cm/ 21 cm	22 cm/ 24 cm
Dachüberstand seitlich ca.	20 cm	20 cm
Bedarf an Schindeln (3 m² Packung)	3	4
Bedarf an Dachpappe (10 m Rolle)	2	2
Paketmaße (LxBxH mm) ca.	4450 x 1180 x 380	4450 x 1180 x 480
Gewicht ca.	550 kg	700 kg

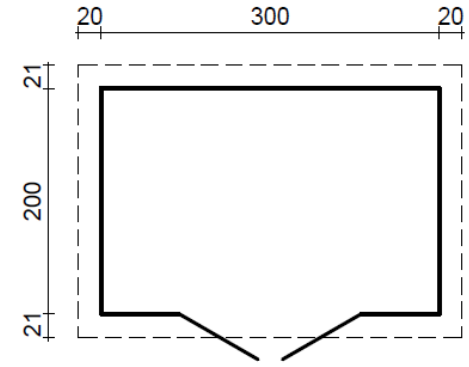

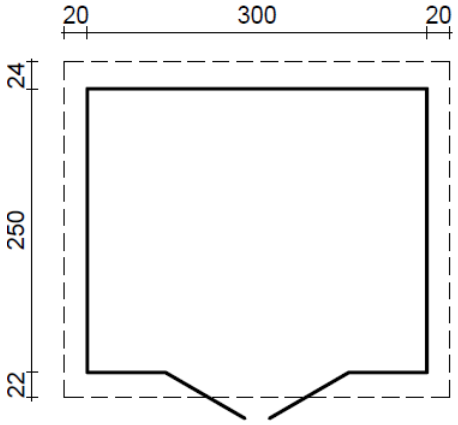

ACHTUNG! Dacheindeckung ist nicht im Lieferumfang enthalten!

Blockbohlenbauweise, Fichte naturbelassen, **28 mm Wandstärke**, mit Doppeltür. Inkl. Fußboden und Montagematerial. Selbstbausatz.

Stand: 30.07.2012